SHOT

PFLEGESET

16-teilig

Inhalt Pflegeset

① Spezifische Bürste für den Entlüftungskanal, Kappe verklebt, spezielle Ummantelung zur Vermeidung von Kratzern und Öse, 300 × 100 mm

② Bürste für die Heizkanäle, ø 13,5 mm, umgebogen, spezielle Kunststoff-Ummantelung, mit Öse, 300 × 100 mm

③ Bürste für zentralen Ein-/u. Auslauf des SHOT, rundgebogen, mit Griff, 220 × 100 mm

④ SHOT-spezifische FDA Silikon Überlaufdichtungen (1 Stück orange bzw. schwarz)

⑤ 2 × Spritzen 20 ml/24 ml zur Reinigung des Entlüftungskanal

⑥ 1 × Winkelschraubendreher DIN 911 | ISO2936, 3 mm, vernickelt

⑦ EPDM O-Ring-Dichtungen für SHOT Ventileinheit (8 Stück)

Massstab 1:1

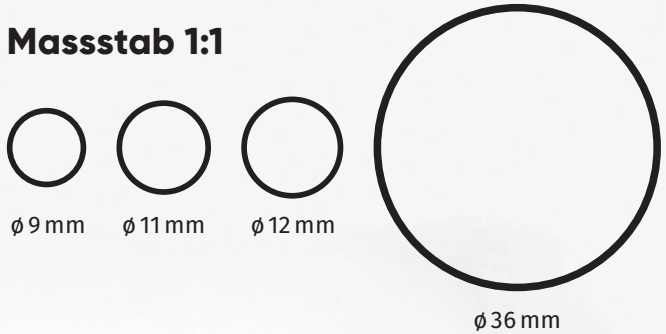

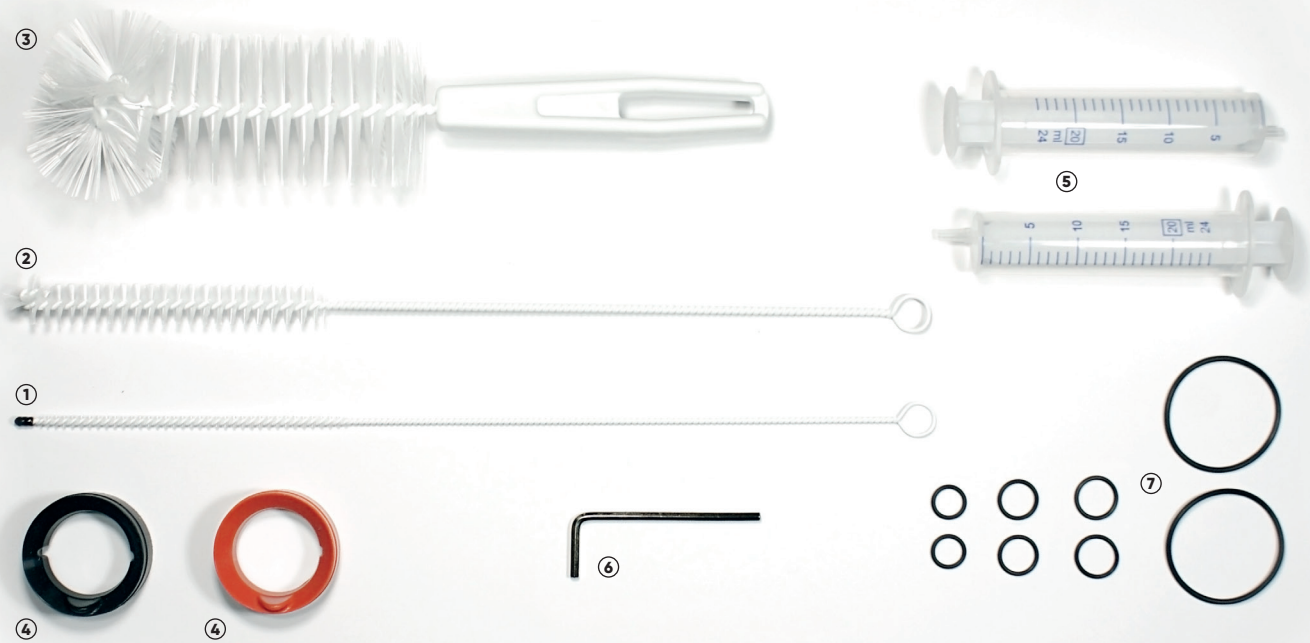

MPS INNOVATION GmbH
Feldweg 13 . A-6972 Fußach . Tel. +43 676 591 87 88
info@mps-innovation.at . www.mps-innovation.at

Reinigungsanleitung

Die Reinigung ist täglich durch geschultes Personal durchzuführen.

1. SHOT Gerät ausschalten, Netzstecker ziehen.
2. Flüssigkeitsbehälter vom Gerät nehmen, Auslöser so oft drücken (ca. 4×) bis der SHOT komplett leer ist.
3. Dichtung oben aus dem SHOT herausziehen, mit warmem Wasser reinigen und wieder einsetzen.
4. Flüssigkeitsbehälter mit Leitungswasser füllen und auf das Gerät setzen. Durch wiederholtes Drücken (mind. 20×) wird das Gerät gespült und abgekühlt.
5. Flüssigkeitsbehälter vom Gerät nehmen, Auslöser so oft drücken (ca. 4×) bis der SHOT komplett leer ist.
6. SHOT Ventileinheit durch Drehen der Fixiermutter aus dem Gerät entnehmen und mit warmem Wasser spülen.
7. Spülen Sie mit der mitgelieferten Spritze in regelmäßigen Abständen den Entlüftungskanal an der oberen Seite des Gerätes.
8. Nach der Reinigung die Ventileinheit einsetzen und Fixiermutter mit der Hand festziehen.

! **ACHTUNG:** Es wird eine wöchentliche Reinigung mit einer Mischung aus Haushaltsessig und Leitungswasser empfohlen. Bei der Verwendung von Haushaltsessig den Reinigungsprozess mit reinem Wasser wiederholen um Rückstände von Essig auszuspülen.

Positionen der EPDM O-Ring Dichtungen

SHOT Ventileinheit

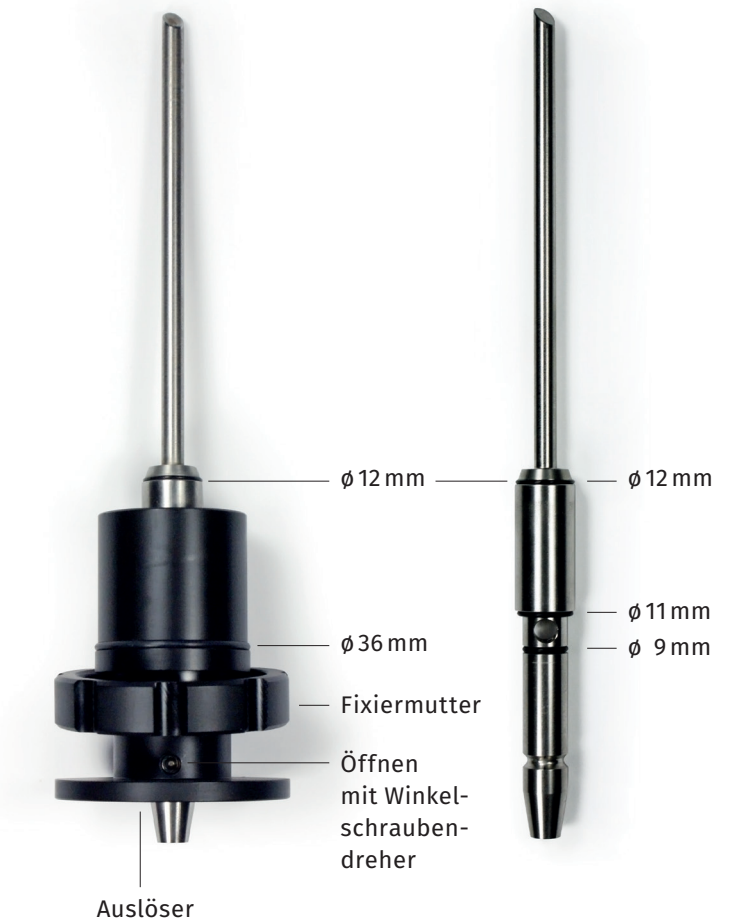

Um alle Dichtungen wechseln zu können, muss das Kunststoffteil der Ventileinheit mittels Winkelschraubendreher geöffnet und abgezogen werden.